Функциональная схема газорегуляторного пункта **ГРПШ-13-2Н(В)У1**
с основной и резервной линиями редуцирования, регуляторами давления
газа РДГ-50Н узлом учета расхода газа и одним выходом,
С ГАЗОВЫМ ОБОГРЕВОМ.

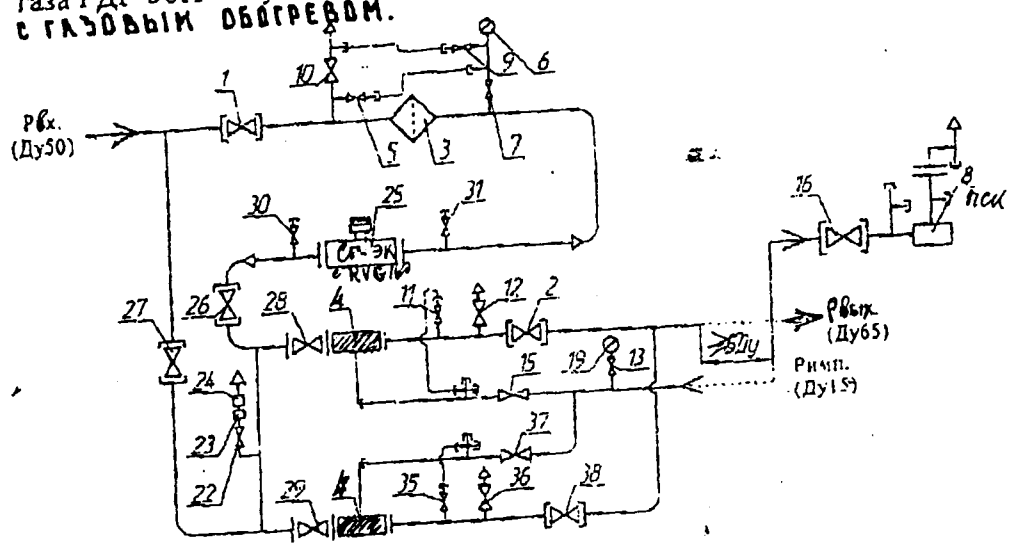

1,2,16,26,27,28,29,38-кран шаровой КШ-50 (8шт); 3-фильтр газовый (1шт); 4-регулятор давления газа РДГ-50 (2шт); 5,7,9,11,13,22,30,31,35-кран шаровой "GAS-TK" Ду15 (9шт); 6-манометр входной (1шт); 8-клапан предохранительный сбросной ПСК-50 (1шт); 10,12,36-кран шаровой"GAS-TK" Ду20 (3шт); 15,37-кран шаровой "GAS-TK" Ду25 (2шт); 19-манометр выходной (не компл-ся) (1шт); 23-регулятор РДСГ-1-1,2 (1шт); 24-газогорелочное устройство АГУ-5ПШ (1шт); 25-комплекс измерительный СГ-ЭК-Ф-250/1,6 (1шт). НА БАЗЕ RVG-G160

					Арх.9823	361/08-ГСН 226
					Разводящий газопровод природного газа для газификации жилого фонда села Новое - Леушино	
Кол.уч	Лист	№ док	Подпись	Дата		
	Лукьянова			09.2008	стадия	лист листов

ОАО Ивановооблгаз»
г. Иваново ул. Окуловой, 59 тел (4932) 93-19-01, 93-19-11 факс (4932)93-19-19

ОПРОСНЫЙ ЛИСТ

для проработки конструкции и заказа газорегуляторного пункта (ГРУ- газорегуляторная установка, ГРПШ – газорегуляторный пункт шкафной, ПГБ - пункт газовый блочный)

ГРПШ-13-2Н(В)91

---

1. Аттестационное давление в газопроводе Рвх: 0,25 ***МПа;***
2. Фактическое давление в газопроводе ***Рвх;***
   - max 0,25 ***МПа***
   - min 0,25 ***МПа***
3. Количество выходов 1
4. Выходное давление ***Р вых*** по каждому выходу;
   1. 3 ***кПа***
   2. _____ ***кПа***
   3. _____ ***кПа***
5. Наибольший и наименьший расход газа по каждому выходу
   1. _____ **max** 400 **min м3/ч**
   2. _____ **max** _____ **min м3/ч**
   3. _____ **max** _____ **min м3/ч**
6. Тип отопления

	Водяное с АОГВ
✓	Газовое
	Электрическое
	Водяное от внешнего источника
	Иное _____

7. Необходимость учета расхода газа ✓ Счетчик газа
8. Необходимость учета эл. энергии —
9. Необходимость дополнительного бокса под телеметрию —
10. Прочие условия _____
11. Заказчик _____
    Организация ОАО „Ивановооблгаз" филиал „Тейковорайгаз"
    Фамилия Савкин
    Имя Максим
    Отчество Михайлович
    Должность заместитель директора
    Контактный телефон 8-910-380-44-99